PRZEKRÓJ NORMALNY NR 4

od km 1+510,00 do km 1+525,00

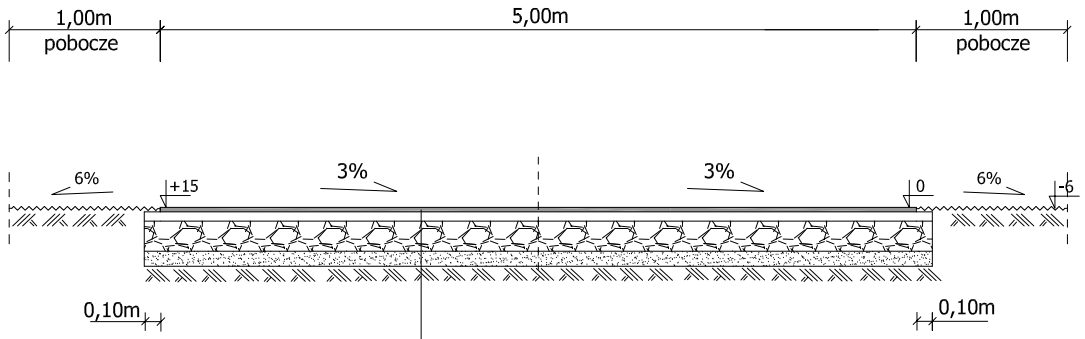

warstwa ścieralna z betonu asfaltowego AC 8 S grub.3 cm w/g PN-EN 13108-1[47]

warstwa emulsji kationowej szybkorozpadowej w ilo ści 0,25 kg/m²

warstwa wiążąca z betonu asfaltowego AC 16 W KR1-KR2 grub. 6 cm w/g PN-EN 13108-1[47]

warstwa emulsji kationowej wolnorozpadowej w ilo ści 0,5 kg/m²

podbudowa z kruszywa łamanego stabilizowanego mechanicznie frakcji 0/31,5mm grub. 20cm

warstwa odsączająca z piasku o współczynniku filtracji K≥8m/dobę grub. 10cm

PRZEKRÓJ NORMALNY NR 4 1 : 50

Rys. nr 6